Размеры неполнооборотных приводов AUMA

SG 05.1 – SG 12.1
SGR 05.1 – SGR 12.1

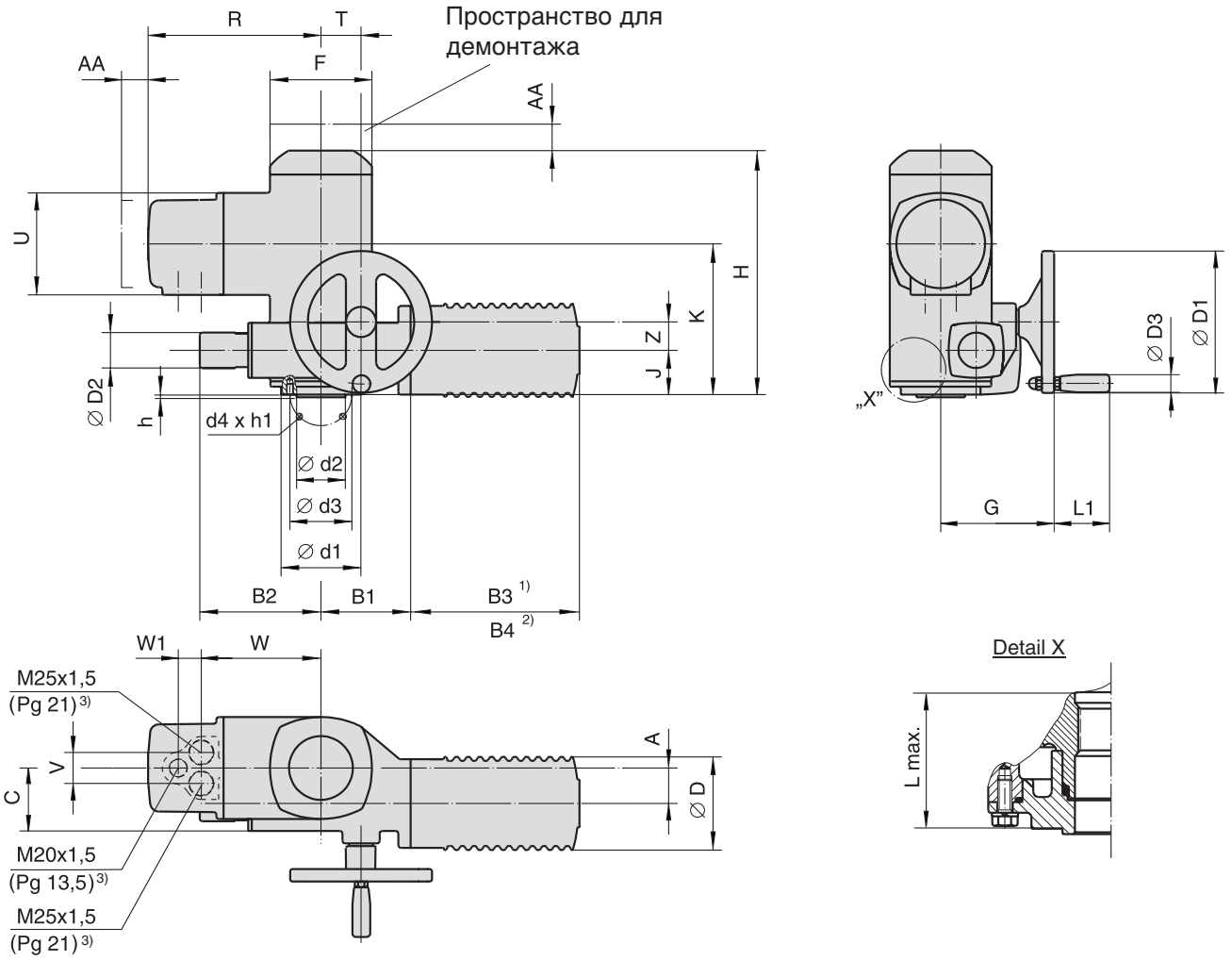

Присоединение к арматуре в соответствии с EN ISO 5211. Размеры втулки на след.стр.

1) Трёхфазный электродвигатель переменного тока
2) Однофазный электродвигатель переменного тока и электродвигатель постоянного тока (не подходят для регулирующего привода SGR)
3) резьба трубы только по заказу

Размеры	EN ISO 5211	A	B1	B2	B3 1)	B4 2)	C	∅D	∅D1	∅D2	∅D3	F	G	H	J	K	L макс.	L1
SG 05.1 **SGR 05.1**	F 05	40	101	137	190	274	71	105	160	40	20	115	128	275	50	170	60	63
SG 07.1 **SGR 07.1**	F 07																	
SG 10.1 **SGR 10.1**	F 10	63	111	172	190	274	94	105	160	40	20	150	153	291	56	170	80	63
SG 12.1 **SGR 12.1**	F 12	80	111	172	190	274	111	105	160	40	20	150	170	313	70	192	100	63

Размеры	R	T	U	V	W	W1	Z	AA	∅d1	∅d2 f8	∅d3	d4	h	h1
SG 05.1 **SGR 05.1**	195	45	115	35	135	26	32	30	90	–	50	M6	–	9,5
SG 07.1 **SGR 07.1**										55	70	M8	3	13
SG 10.1 **SGR 10.1**	205	55	115	35	145	26	32	30	125	70	102	M10	3	17
SG 12.1 **SGR 12.1**	205	55	115	35	145	26	32	30	150	85	125	M12	3	20

Оставляем за собой право внесения изменений при усовершенствовании продукции. С появлением этого издания все предыдущие становятся недействительными.

auma®

издание **1.04**

Y000.251/007/ru

SG 05.1 – SG 12.1 SGR 05.1 – SGR 12.1	Размеры втулки в соотв. с	EN ISO 5211 DIN 6885

Отверстие в соотв. с EN ISO 5211 со шпоночным пазом в соотв. с DIN 6885, часть 1

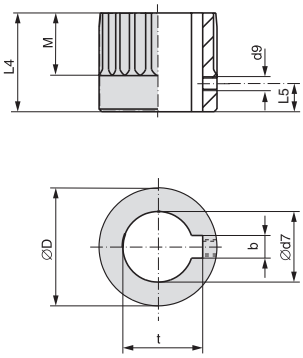

Тип	SG 05.1 SGR 05.1	SG 07.1 SGR 07.1	SG 10.1 SGR 10.1	SG 12.1 SGR 12.1
EN ISO 5211	**F05**	**F07**	**F10**	**F12**
Ø D	41,75		51,75	67,6
b JS9[1]	6		8	10
Ø d7 H8[2]	18	22	28	36
Ø d7 макс.	25,4		38	50
d9[3]	M5		M6	M6
L 4	40		65	75
L 5[3]	8		10	18
M	20		35	40
t[1]	20,8	24,8	31,3	39,3

Квадратное отверстие в соотв. с EN ISO 5211

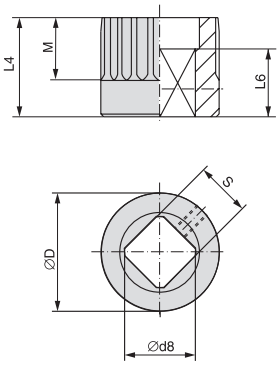

Ø D	41,75		51,75	67,6
Ø d8 мин.[2]	18,1	22,2	28,2	36,2
Ø d8 макс.	28,2		40,2[4]	48,2
L 4	40		65	75
L 6 min.	30		30	30
M	20		35	40
s H11[2]	14	17	22	27
s H11 макс.	22		30[4]	36

Отверстие с двумя фасками в соотв. с EN ISO 5211

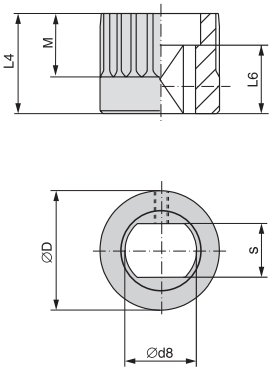

Ø D	41,75		51,75	67,6
Ø d8 мин.[2]	18,1	22,2	28,2	36,2
Ø макс.	28,2		36,2	48[5]
L 4	40		65	75
L 6 мин.	25		25	40
M	20		35	40
s H11[2]	14	17	22	27
s H11 макс.	22		27	41[5]

Монтажное положение втулки

X макс.	9		15	25
Y макс.	—		9	—

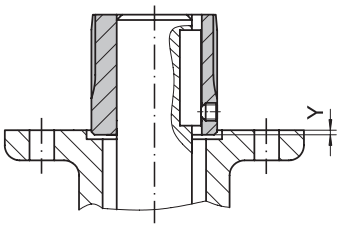

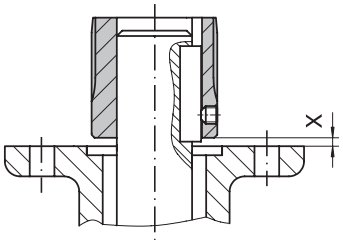

1) Размеры зависят от ∅ d7, см. DIN 6885, часть 1
2) Рекомендуемый размер в соответствии с EN ISO 5211
3) Резьба и установочный винт
4) в соответствии с DIN 79
5) в соответствии с DIN 475

Оставляем за собой право внесения изменений при усовершенствовании продукции. С появлением этого издания все предыдущие становятся недействительными.